Utilisation du Carbon Ultralight

Ouverture du rollator

1

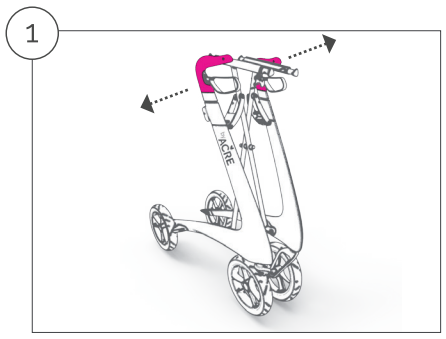

Poussez les deux poignées vers l'extérieure.

2

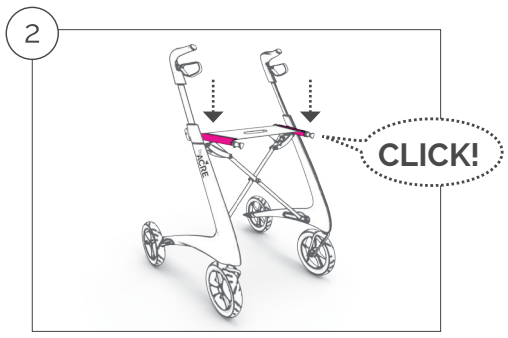

Poussez vers le bas aux deux extrémités gauche et droite de l'assise jusqu'à ce que vous entendiez un click.

3

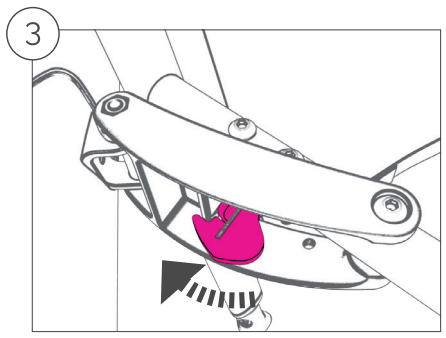

Au cas où vous n'êtes pas sûr que le rollator est bien fixé en position ouverte (p.e. à cause de bruit ambiant), veuillez vérifier que le crochet d'accrochage en dessous du siège soie bien fixé.

Pliage du rollator

1. Soulevez le siège par la fente au centre de l'assise jusqu'à ce que le rollator se plie.

1

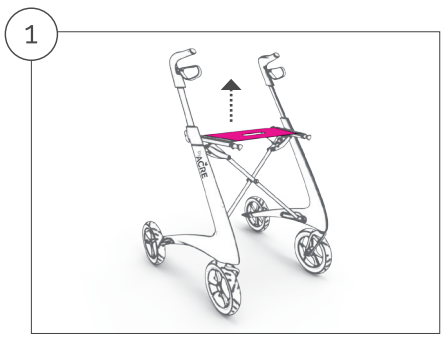

2. Afin de vous assurer que le rollator soie complètement plié, veuillez pousser les deux poignées l'une contre l'autre.

2

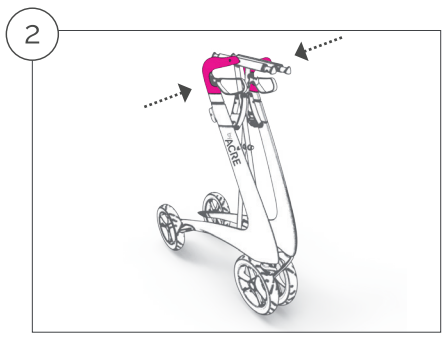

Réglage en hauteur des poignées

1

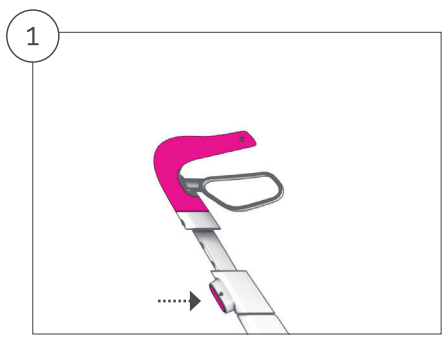

2

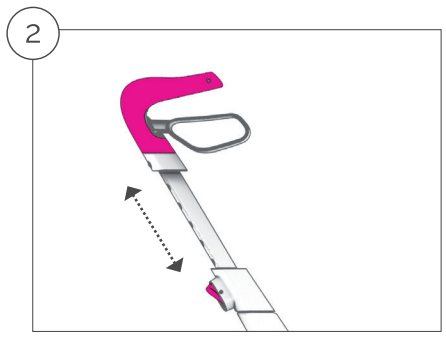

3

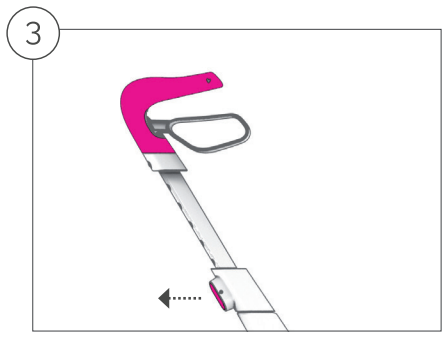

Tant pour des raisons d'ergonomie que de sécurité, il est important que les poignées soient réglées à la bonne hauteur. L'ajustement correcte des poignées est très personnel. En règle générale, les poignées doivent être réglées à hauteur de vos poignets, quand vous vous tenez droit, les bras le long du corps. Au cas où vous n'êtes pas sûr de la hauteur correcte de vos poignées de rollator, nous vous invitons à consulter votre personne soignante.

1. Appuyez sur le bouton d'ajustement des poignées sur le cadre d'une main, tout en gardant la poignée du rollator dans votre autre main.
2. Ajustez la poignée à la hauteur désirée, et relâchez alors le bouton.
3. Vérifiez que la poignée est bien bloquée dans sa position et que le bouton soie dans la position fermée.

Freins

Le Carbon Ultralight est équipé de deux freins sur les roues arrières.

1

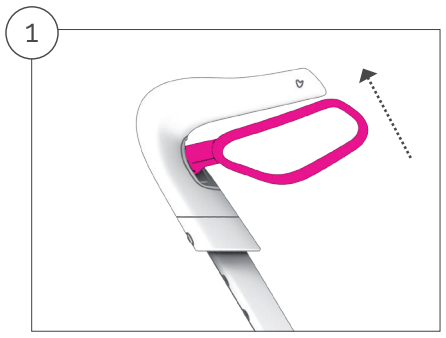

Serrez la manette de frein vers le haut pour activer le frein. Lorsque vous lâchez la manette, le frein sera libéré.

2

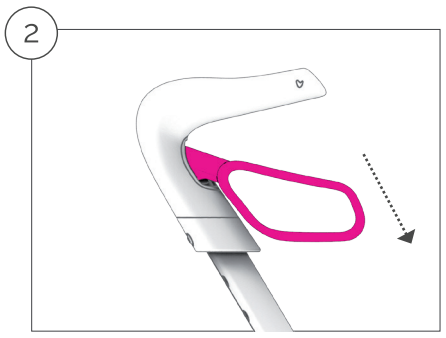

Le frein parking est activé lorsque vous poussez la manette de frein vers le bas jusqu'au moment où vous entendez un click.
Vous pouvez désactiver le frein parking en débloquant la manette de frein vers le haut.

!!! Normalement, les deux freins doivent être actives en même temps. Attention! Au cas où il n'y a qu'un des deux frein qui est activé, le rollator tournera dans le sens du côté où le frein est activé. Il faut toujours activer les deux freins parking lorsque vous voulez vous assoir. Veillez à désactiver les freins parking lorsque vous n'employez pas votre rollator afin d'éviter que des marques n'apparaissent sur les roues.

Réglage des freins

Les freins doivent être ajustés au cas où la force appliquée par les freins est insuffisante (cela peut arriver au cas où le pneu est usé) ou si frein est trop dur à activer.

1

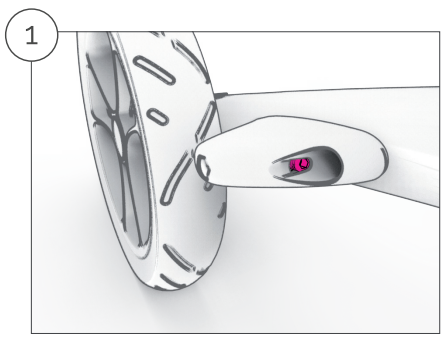

Réglez le frein avec une clé Allen 3mmm. Insérez la clé Allen dans le boulon de réglage par le trou à hauteur du patin de frein.

2

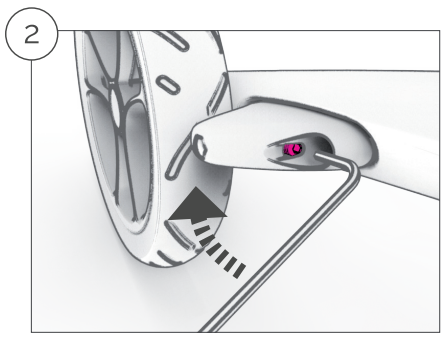

Le frein va se resserrer si vous tournez le boulon dans le sens des aiguilles d'une montre (vu à partir de face) et le frein va se desserrer si vous tournez le boulon dans le sens contraire des aiguilles d'une montre.

Aide bordures

Même si le Carbon Rollator est le rollator le plus léger du marché, il est équipé d'une aide bordure pour pouvoir monter des bordures plus facilement. Cela est particulièrement pratique lorsque vous transportez des objets lourds dans le panier du rollator.

1. Appuyez sur l'aide bordure avec votre pied et tirez un petit peu sur les poignées pour soulever les roues avants.

1

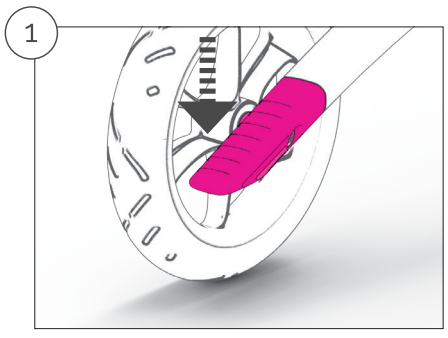

2. Attention! La stabilité du Carbon Ultralight change quand il est incliné. Soyez prudent et essayez de contourner les obstacles plutôt que de les grimper.

2

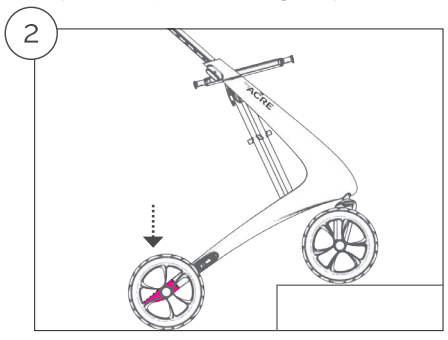

Fiche technique

Poids sans accessoires: 4800g
Hauteur Max: 790-910mm
Largeur Max: 630mm
Hauteur de l'assise :600mm
Diamètre des roues : 200mm
Poids max de l'utilisateur : 130kg
Testé et approuvé selon la norme : ENISO 11199-2 :2005

Accessoires

Vous pouvez personnaliser votre Carbon Ultralight avec des accessoires comme des sacs ou un dossier. Nous vous invitions à visiter notre site www.byacre.com pour découvrir la gamme des accessoires. Ces accessoires ont été conçus spécialement pour le Carbon Ultralight et ils répondent aux normes et réglementations de sécurité.

Veillez à toujours suivre les prescription du manuel livré avec l'accessoire. La charge maximale pour les sacs est toujours spécifiée dans le manuel accompagnant l'accessoire.

N'employez jamais un accessoire qui n'est pas d'origine, car vous n'aurez pas la garantie que cet accessoire ait été testée avec le Carbon Ultralight, ce qui peut compromettre la sécurité.

Entretien et nettoyage

Il faut régulièrement nettoyer le rollator afin d'enlever des restes de boues ou de poussières. Portez une attention particulière à ce que les patins de freins restent propres afin d'en assurer un bon fonctionnement.

Toutes les surfaces peuvent être nettoyer avec un tissus et de l'eau claire, éventuellement avec un peu de détergent non-abrasif. Séchez après le nettoyage. Ne pas employer de serviettes en papier car elle sont susceptibles de griffer le rollator. De temps à autres, il est possible qu'il faille resserrer certain boulon. Pour ce faire, veuillez employer une clé Allen 3mm.

Les pièces sujettes à l'usure, comme les roues et les freins, doivent être remplacées à temps avant que cela ne pose un problème de sécurité. Chaque pièce usée ou défectueuse doit être remplacée immédiatement. Ne jamais employer le Carbon Ultralight au cas où une de ses composantes est défectueuse. Contacter votre revendeur pour résoudre le souci.

Conseil pour une utilisation en toute sécurité

Vérifiez toujours que les freins soient en bon état de marche avant d'utiliser le Carbon Ultralight. Les freins sont très important pour votre sécurité.

Un des avantages d'un rollator ultra léger, c'est qu'il est plus pratique pour monter et descendre des pentes. Vous avez moins de poids à pousser en montant une pente et vous avez moins de poids à retenir dans les descentes. Il faut savoir que la stabilité du Carbon Ultralight change sur des pentes. Soyez particulièrement prudent sur des pentes inclinée de côté.

Le Carbon Ultralight est équipé de pneus flexibles qui rendent la marche sur terrains accidentés confortable. Néanmoins, il est important de bien regarder la surface sur laquelle vous vous promenez. Soyez conscient que les accessoires, ou des objets que vous transportez peuvent diminuer votre visibilité.

Le siège du Carbon Ultralight ne peut être utiliser que si les deux freins parking sont activés. Le rollator n'est pas conçu pour transporter une tierce personne. Le rollator n'est pas conçu pour transporter des enfants. Un rollator n'est pas un jouet pour enfants. Veillez à ce que les enfants ne montent pas sur le rollator.

Garantie

Le Carbon Ultralight est garanti 2 ans. La période de garantie peut être prolonger au cas où vous enregistrez votre rollator sur www.byacre.com.

La garantie ne couvre pas un usage inapproprié ou de l'usure normale pour un usage normale.

Register your byACRE product online within three months after the purchase and you will receive additional 3 years warranty.

byACRE offers 3 years warranty on all walkers.
Simply create an account at www.byacre.com and register your product.

To keep the warranty please remember to save your purchase receipt

Distribué en France, aux Luxembourg et en Belgique par:

Fabriqué au Danmark par:
byACRE ApS
Skudehavnsvej 27
DK-2150 Nordhavn
Denmark

byACRE

byACRE

Carbon Ultralight

KEEP DISCOVERING THE WORLD AROUND YOU

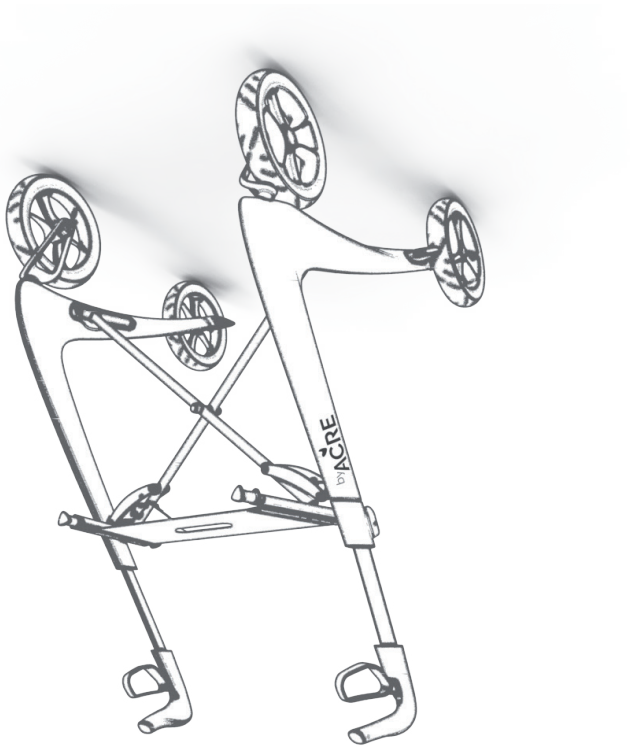

Félicitations avec votre nouveau rollator Carbon Ultralight.
C'est le rollator le plus léger du monde !

Afin de profiter au maximum des possibilités offerte par le Carbon Ultralight, il est important de lire ce manuel.

byACRE